Free

Tronic bez uchwytu

Nr art.	280200000	**EAN**	5708516822042
Wykończenie:	Chrom		
Seria:	Free		

Opis produktu:

Standardowa instalacja
Łatwe do czyszczenia
IP-Czujnik, IP67
Opcjonalnie razem równo
Otwór wielkości Ø33,5-37mm
Niskie zużycie energii
Możliwość spłukiwania higienicznego
Water consumption max.5 l/min

Atrybuty

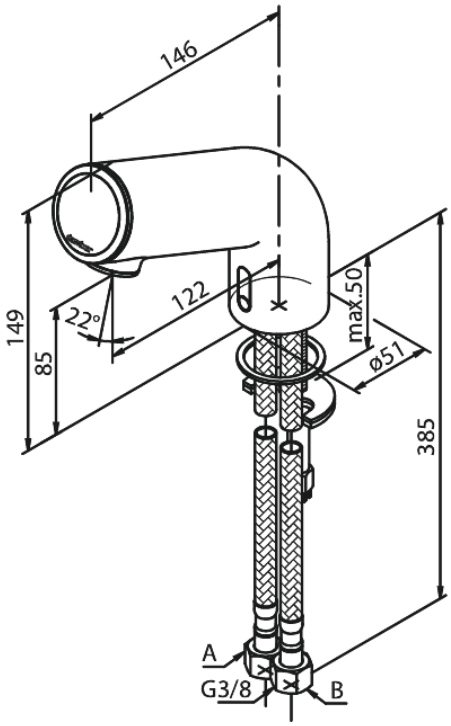

FM Mattsson Denmark ApS
Hvidkærvej 48, 5250 Odense SV

Tel.: 508 953 956 biuro@fmmattssongroup.com

Mere information på https://damixa.pl

damixa