Slate

Bateria umywalkowa

Nr art.	658477400
Wykończenie:	Chrom/Czarny
Seria:	Slate
EAN	5708516735137



Opis produktu:

Jednouchwytowa
Głowica ceramiczna
Rub-Clean
Ochrona przed oparzeniem (38°C)
Przepływ wody max. 13l/min
System oszczędzania wody Eco-Save
Grupa akustyczna I
Korek Klik-klak

Atrybuty

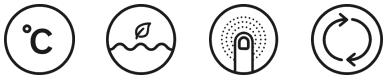

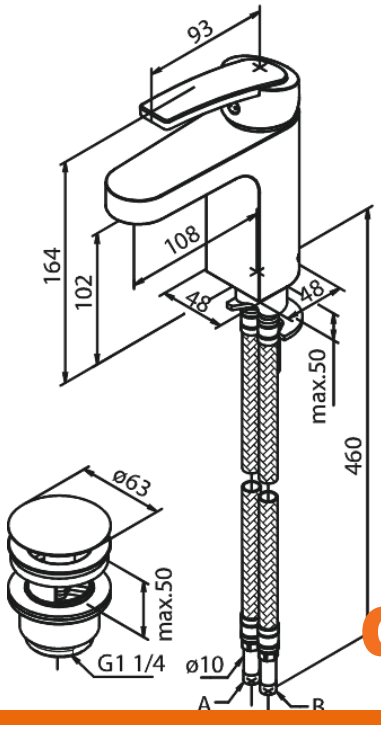

FM Mattsson Denmark ApS
Hvidkærvej 48, 5250 Odense SV

Tel.: 508 953 956 biuro@fmmattssongroup.com

Mere information på https://damixa.pl

damixa