Skrzynka podtynkowa baterii umywalkowej

Nr art.	470400000
Wykończenie:	Chrom
Seria:	
EAN	5708516823421



Opis produktu:

Głębokość zabudowy (min. 63mm - max. 78mm)
Głowica ceramiczna

Atrybuty

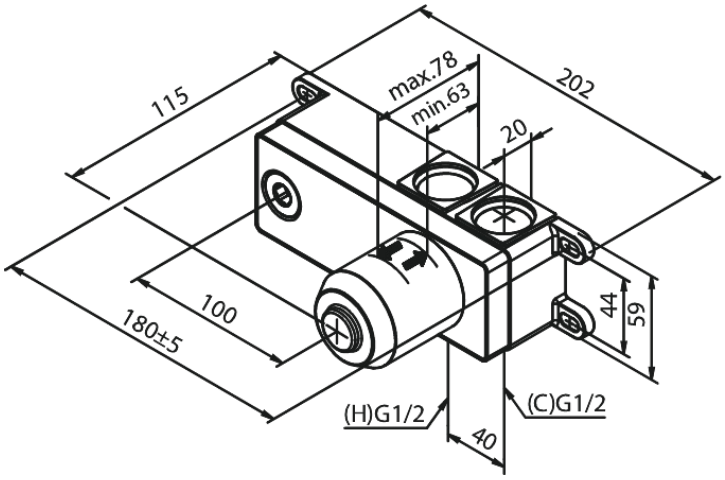

FM Mattsson Denmark ApS
Hvidkærvej 48, 5250 Odense SV

Tel.: 508 953 956 biuro@fmmattssongroup.com

Mere information på https://damixa.pl

damixa