Silhouet

Flex

Nr art.	766887900	**EAN**	5708516833376
Wykończenie:	Szczotkowany mosiądz		
Seria:	Silhouet		

Opis produktu:

Przepływ wody max. 9l/min
3 rodzaje strumienia
Regulowane mocowanie końców drążka prysznicowego
Wąż prysznicowy 1500 mm

Atrybuty

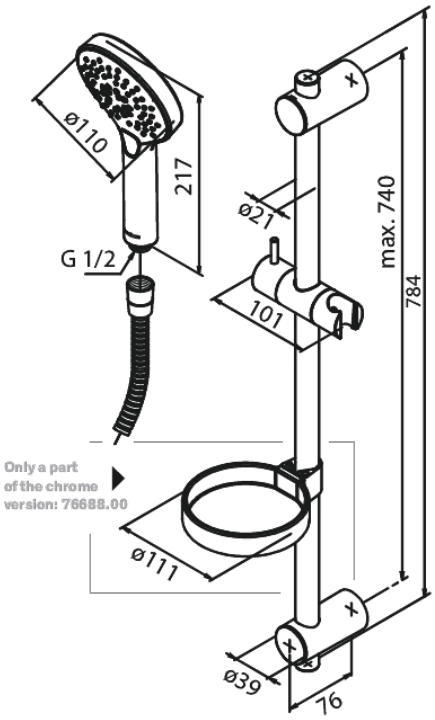

FM Mattsson Denmark ApS
Hvidkærvej 48, 5250 Odense SV

Tel.: 508 953 956 biuro@fmmattssongroup.com

Mere information på https://damixa.pl

damixa