Silhouet

# Flex

| | | | |
|---|---|---|---|
| **Nr art.** | 766888700 | **EAN** | 5708516833383 |
| **Wykończenie:** | Szczotkowana miedź | | |
| **Seria:** | Silhouet | | |

**Opis produktu:**

Przepływ wody max. 9l/min
3 rodzaje strumienia
Regulowane mocowanie końców drążka prysznicowego
Wąż prysznicowy 1500 mm

**Atrybuty**

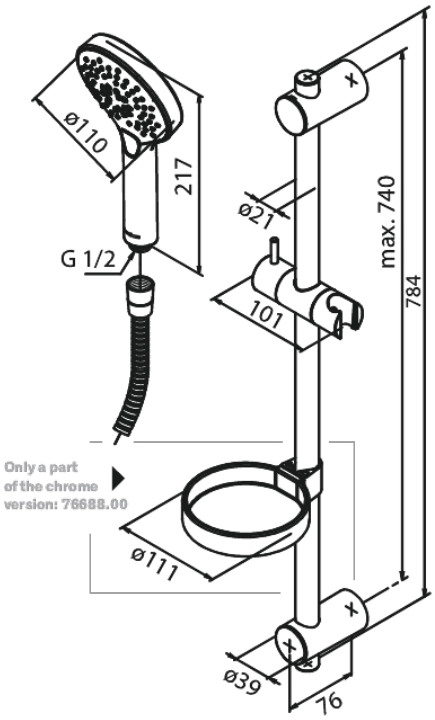


**FM Mattsson Denmark ApS**
Hvidkærvej 48, 5250 Odense SV

Tel.: 508 953 956 biuro@fmmattssongroup.com

Mere information på https://damixa.pl

damixa