Skrzynka podtynkowa - termostat + zawory odcinające/2-drożne

Nr art.	570420000
Wykończenie:	
Seria:	
EAN	5708516840961



Opis produktu:

Głębokość zabudowy (min. 75mm. - max. 105mm)

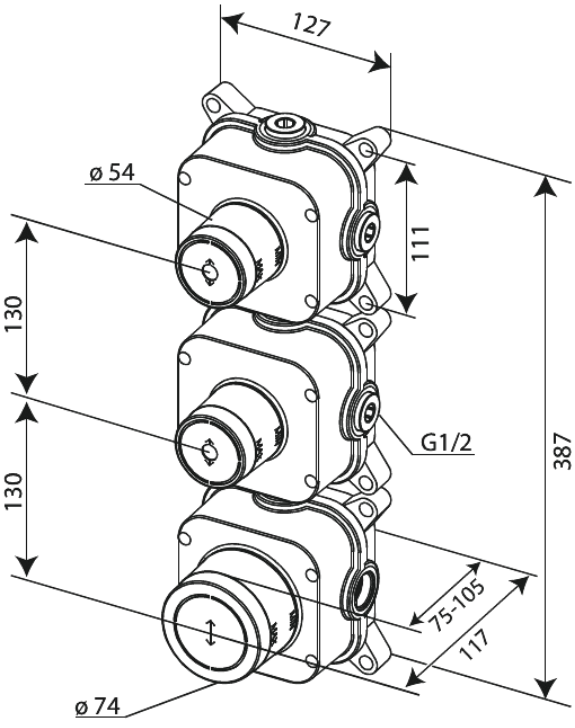

FM Mattsson Denmark ApS
Hvidkærvej 48, 5250 Odense SV

Tel.: 508 953 956 buro@fmmattssongroup.com

Mere information på https://damixa.pl

damixa