Silhouet

Silhouet DS 1 Podtynkowy termostatyczny zestaw prysznicowy

Nr art.	570496100
Wykończenie:	Matowa czerń
Seria:	Silhouet
EAN	5708516841517





Opis produktu:

Metalowy element maskujący i uchwyt
W zestawie deszczownica, słuchawka prysznicowa i wąż prysznicowy
Głębokość zabudowy (min. 75mm. - max. 105mm)
Deszczownica maks. 8 l/min / Słuchawka prysznicowa maks. 8 l/min (przy ciśnieniu 300 kPa)

Atrybuty



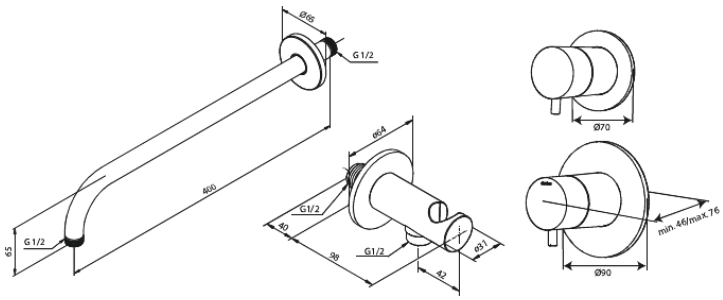

FM Mattsson Denmark ApS
Hvidkærvej 48, 5250 Odense SV

Tel.: 508 953 956 biuro@fmmattssongroup.com

Mere information på https://damixa.pl

damixa