Silhouet

Silhouet DR1 - Podtynkowy termostatyczny zestaw prysznicowy

Nr art.	570517900	**EAN**	5708516841678
Wykończenie:	Szczotkowany mosiądz		
Seria:	Silhouet		

Opis produktu:

Metalowy element maskujący i uchwyt
W zestawie deszczownica, słuchawka prysznicowa i wąż prysznicowy
Przepływ wody przez deszczownicę max 9l/min., przez słuchawkę prysznicową max. 9l/min
Głębokość zabudowy (min. 75mm. - max. 105mm)

Atrybuty

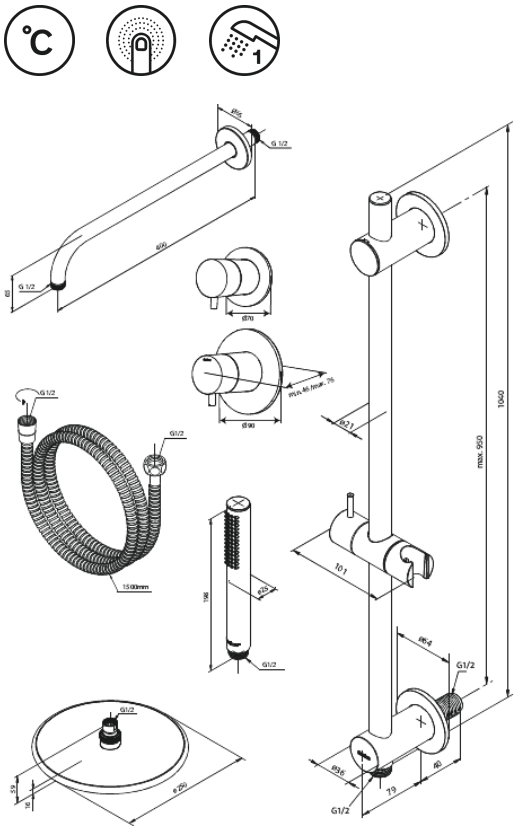

FM Mattsson Denmark ApS
Hvidkærvej 48, 5250 Odense SV

Tel.: 508 953 956 biuro@fmmattssongroup.com

Mere information på https://damixa.pl

damixa