Zawór odcinający

Kod:	767108800	**EAN:**	5708516849056
Wykończenie:	Szczotkowany brąz		
Seria:			

Opis produktu:

Metalowy element maskujący i uchwyt

Atrybuty

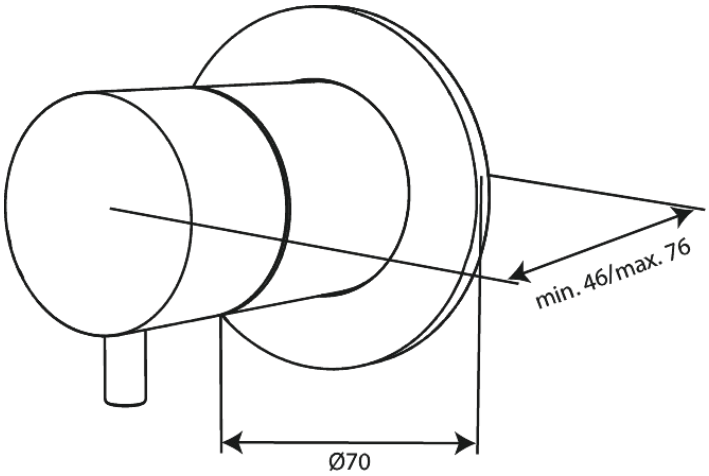

FM Mattsson Denmark ApS
Hvidkærvej 48, 5250 Odense SV

Tel.: 508 953 956 biuro@fmmattssongroup.com

Mere information på https://damixa.pl

damixa